GUERITE

VUE EN PLAN

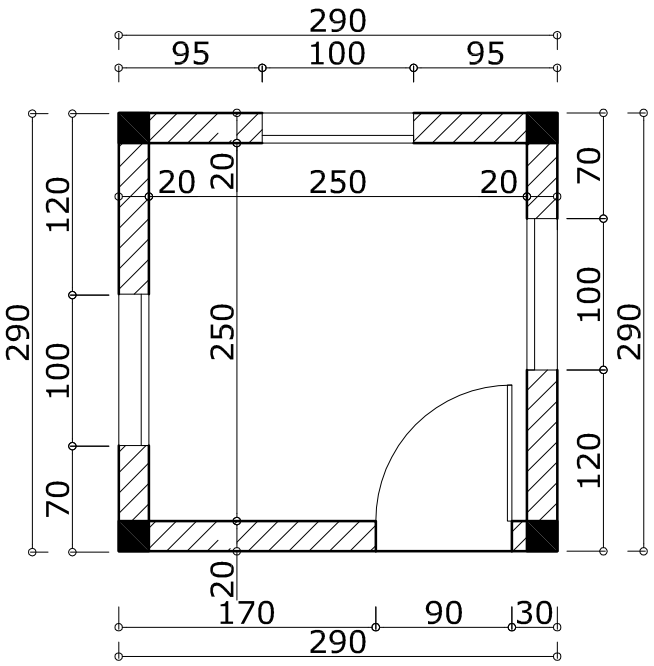

COUPE

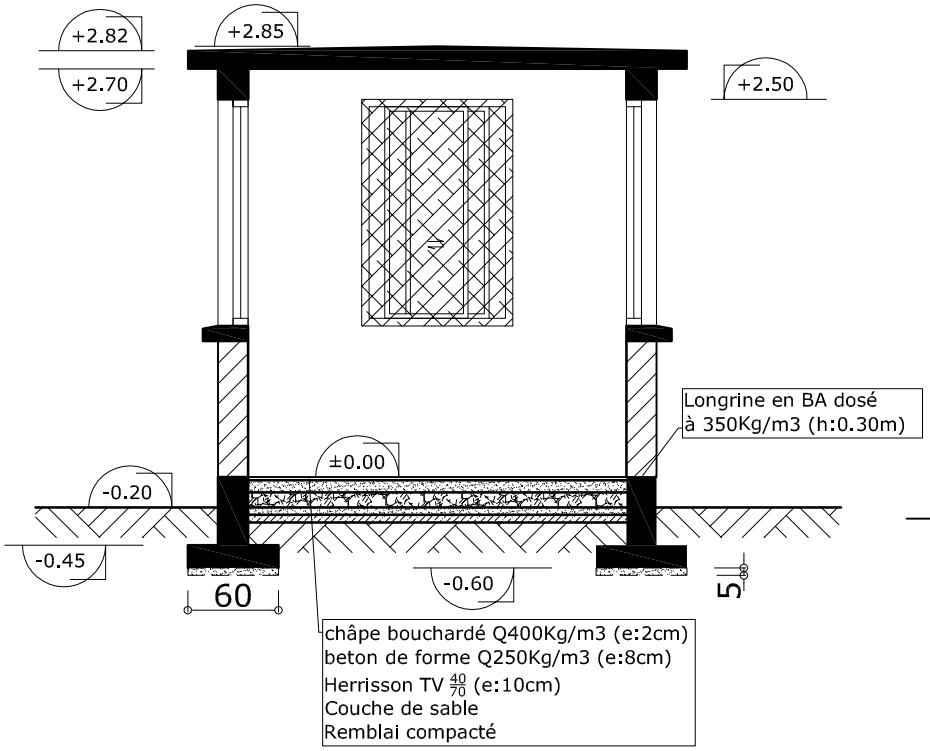

FACADE LATERALE DROITE

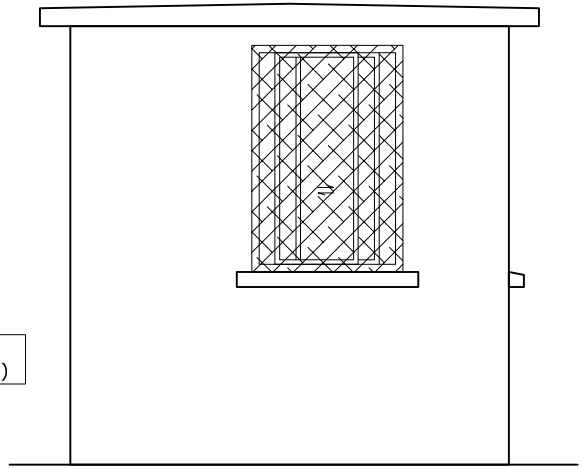

FACADE LATERALE GAUCHE

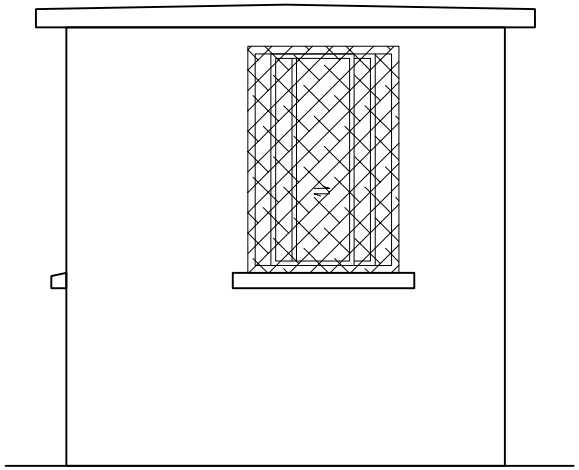

FACADE PRINCIPALE

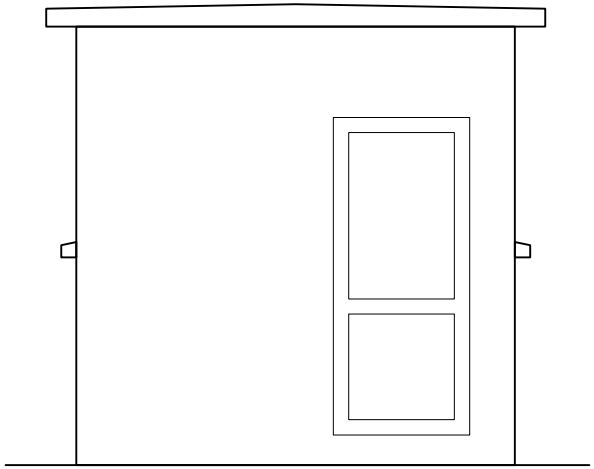

FACADE POSTERIEURE

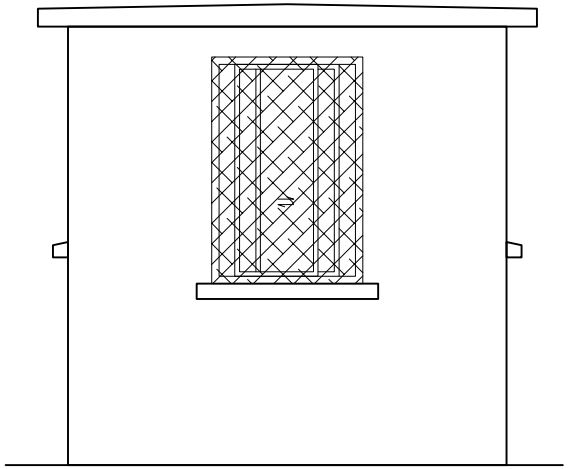

Travaux de réhabilitation et d'extension des bureaux des unités régionales de gestion du programme AFAFI-Nord		
Site: Ambilobe	DOSSIERS D'APPEL D'OFFRES	
PLAN GUERITE		
Mai 2021	Plan N°: GRT 1	Echelle: 1/50